# HOJA DE DATOS DEL PRODUCTO

Stand: 2026-08-12

## Adaptador M <-> M
## M24 x 1,5 I a M16 x 1 E
## N.º de pedido: UD 880

| Características técnicas | |
|---|---|
| Material | Acero inoxidable |
| Conexión 1 rosca (interior) | M24 x 1,5 |
| Conexión 2 rosca (externa) | M16 x 1 |
| Peso | 0.05 kg |

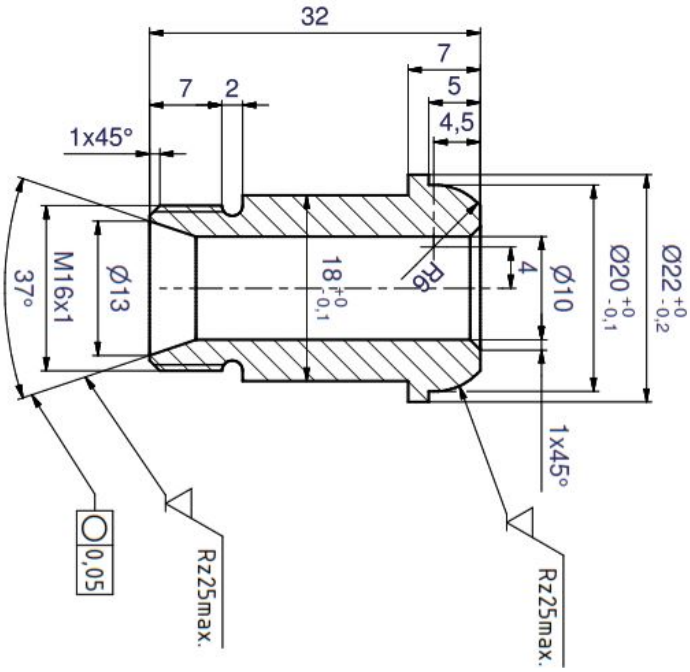


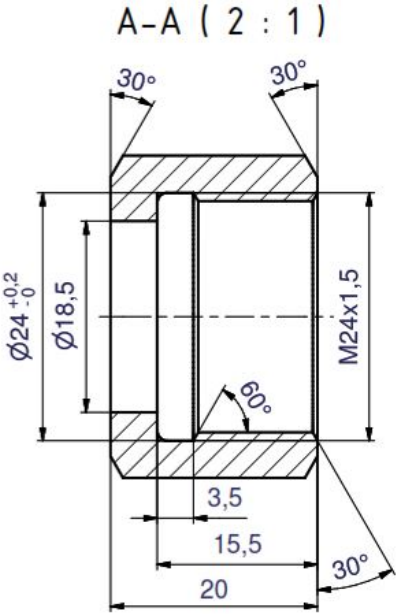


Quedan reservadas las modificaciones técnicas

LAUDA DR. R. WOBSER GMBH & CO. KG
Laudaplatz 1 • 97922 Lauda-Königshofen • DE

T + 49 (0) 9343 503-0
info@lauda.de • www.lauda.de
WEEE-Reg-Nr.: DE 66 42 40 57

Kommanditgesellschaft: Sitz Lauda-Königshofen
Registergericht Mannheim • HRA 560069

Persönlich haftende Gesellschafterin:
LAUDA DR. R. WOBSER Verwaltungs-GmbH
Sitz Lauda-Königshofen
Registergericht Mannheim • HRB 560226

Geschäftsführer:
Dr. Gunther Wobser (Vors.), Dr. Mario Englert,
Dr. Marc Stricker
Beirat: Dr. Gerhard Wobser