PRODUCT DATA SHEET

Published: 2025-09-15

Hose connector
OD 8.5 mm for M5 O
Part Number: HKN 267

Features

- Screw-in olive with straight connector

Technical Features	
Outer diameter	8.5 mm
Inner diameters	6 mm
Material	Stainless steel
Length	2 cm
Weight	0.01 kg

Reserve technical changes

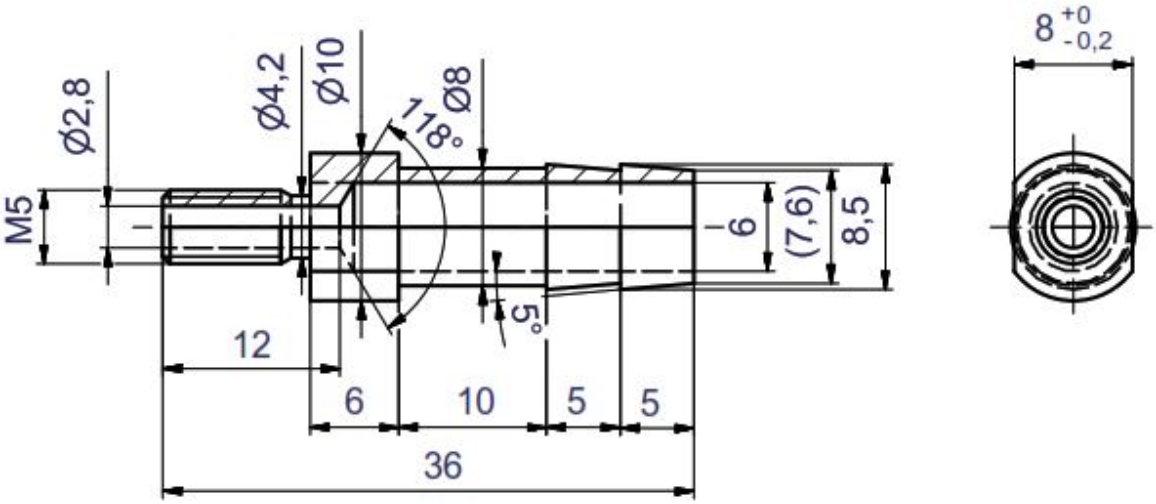

LAUDA DR. R. WOBSER GMBH & CO. KG
Laudaplatz 1 • 97922 Lauda-Königshofen • DE

T + 49 (0) 9343 503-0
info@lauda.de • www.lauda.de
WEEE-Reg-Nr.: DE 66 42 40 57

Kommanditgesellschaft: Sitz Lauda-Königshofen
Registergericht Mannheim • HRA 560069

Persönlich haftende Gesellschafterin:
LAUDA DR. R. WOBSER Verwaltungs-GmbH
Sitz Lauda-Königshofen
Registergericht Mannheim • HRB 560226

Geschäftsführer:
Dr. Gunther Wobser (Vors.), Dr. Mario Englert,
Dr. Marc Stricker
Beirat: Dr. Gerhard Wobser