HOJA DE DATOS DEL PRODUCTO

Stand: 2026-09-15

Adaptador pieza en T
M38x1,5 I / M16x1 E a M38x1,5 M
N.º de pedido: HKA 167



Características técnicas	
Material	Acero inoxidable
Conexión 1 rosca (interior)	M38 x 1,5
Conexión 2 rosca (externa)	M16 x 1
Conexión 3 Rosca (externa)	M38 x 1,5
Peso	0.54 kg

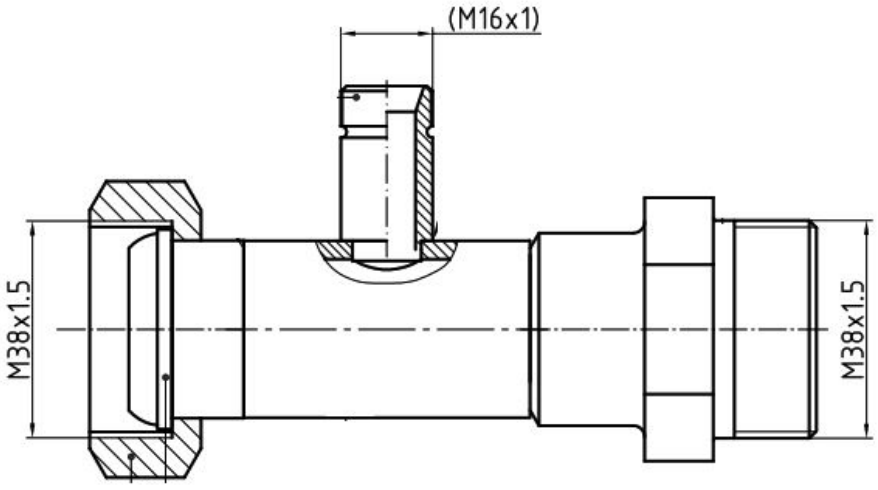

Quedan reservadas las modificaciones técnicas

LAUDA DR. R. WOBSER GMBH & CO. KG
Laudaplatz 1 • 97922 Lauda-Königshofen • DE

T + 49 (0) 9343 503-0
info@lauda.de • www.lauda.de
WEEE-Reg-Nr.: DE 66 42 40 57

Kommanditgesellschaft: Sitz Lauda-Königshofen
Registergericht Mannheim • HRA 560069

Persönlich haftende Gesellschafterin:
LAUDA DR. R. WOBSER Verwaltungs-GmbH
Sitz Lauda-Königshofen
Registergericht Mannheim • HRB 560226

Geschäftsführer:
Dr. Gunther Wobser (Vors.), Dr. Mario Englert,
Dr. Marc Stricker
Beirat: Dr. Gerhard Wobser