PRODUKTDATENBLATT

Stand: 2026-08-10

Adapter M <-> G
M30 x 1,5 auf G 1"
Best.-Nr.: EOV 206

Technische Merkmale	
Material	Edelstahl
Anschluss 1 Gewinde (außen)	M30 x 1,5
Anschluss 2 Gewinde (außen)	G 1"
Gewicht	0.19 kg

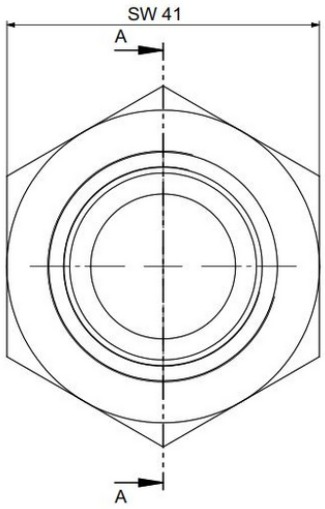

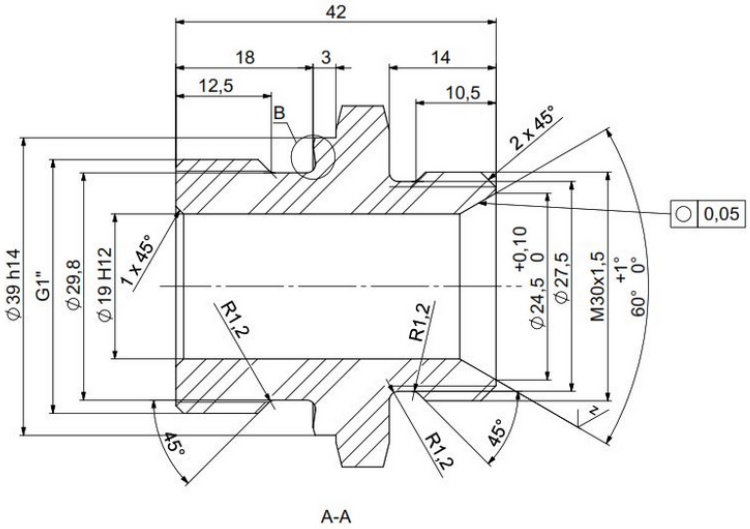

Technische Änderungen vorbehalten

LAUDA DR. R. WOBSER GMBH & CO. KG
Laudaplatz 1 • 97922 Lauda-Königshofen • DE

T + 49 (0) 9343 503-0
info@lauda.de • www.lauda.de
WEEE-Reg-Nr.: DE 66 42 40 57

Kommanditgesellschaft: Sitz Lauda-Königshofen
Registergericht Mannheim • HRA 560069

Persönlich haftende Gesellschafterin:
LAUDA DR. R. WOBSER Verwaltungs-GmbH
Sitz Lauda-Königshofen
Registergericht Mannheim • HRB 560226

Geschäftsführer:
Dr. Gunther Wobser (Vors.), Dr. Mario Englert,
Dr. Marc Stricker
Beirat: Dr. Gerhard Wobser