HOJA DE DATOS DEL PRODUCTO

Stand: 2026-08-10

Adaptador M <-> G
M38 x 1,5 a G 1"
N.º de pedido: EOV 195

Características técnicas	
Material	Acero inoxidable
Conexión 1 rosca (externa)	M38 x 1,5
Conexión 2 rosca (externa)	G 1"
Peso	0.16 kg

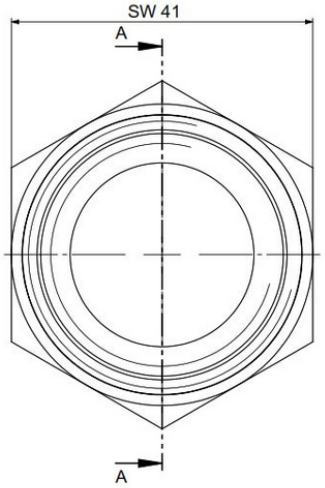

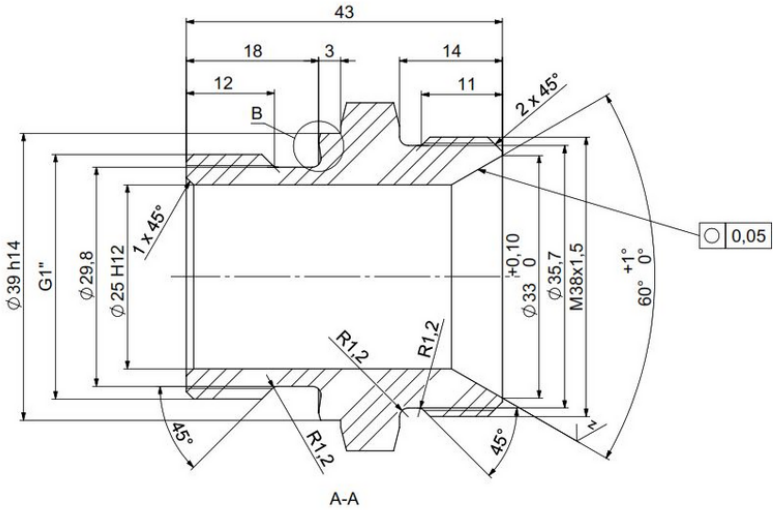

Quedan reservadas las modificaciones técnicas

LAUDA DR. R. WOBSER GMBH & CO. KG
Laudaplatz 1 • 97922 Lauda-Königshofen • DE

T + 49 (0) 9343 503-0
info@lauda.de • www.lauda.de
WEEE-Reg-Nr.: DE 66 42 40 57

Kommanditgesellschaft: Sitz Lauda-Königshofen
Registergericht Mannheim • HRA 560069

Persönlich haftende Gesellschafterin:
LAUDA DR. R. WOBSER Verwaltungs-GmbH
Sitz Lauda-Königshofen
Registergericht Mannheim • HRB 560226

Geschäftsführer:
Dr. Gunther Wobser (Vors.), Dr. Mario Englert,
Dr. Marc Stricker
Beirat: Dr. Gerhard Wobser